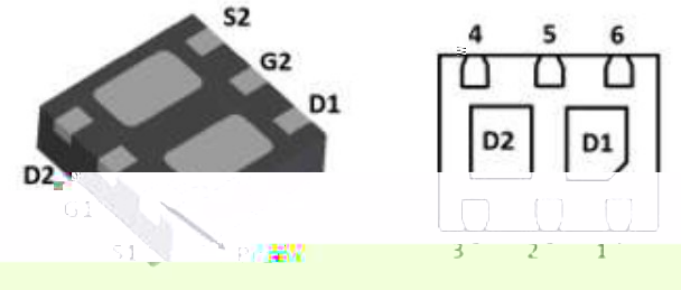
S2
G2
D1
D2
4
5
6
D2
D1
3
2
1

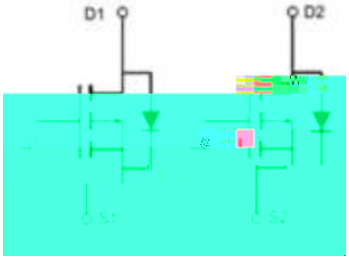
D1
D2

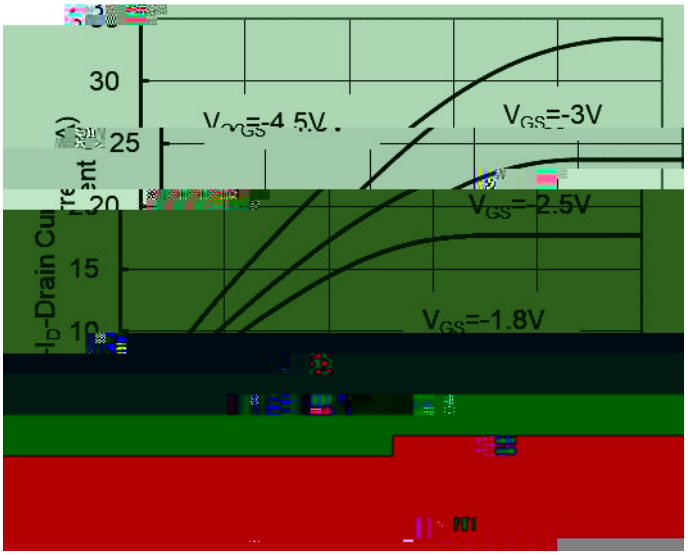
30
25
20
15
10
V_{GS}=-4.5V
V_{GS}=-3V
V_{GS}=-2.5V
V_{GS}=-1.8V

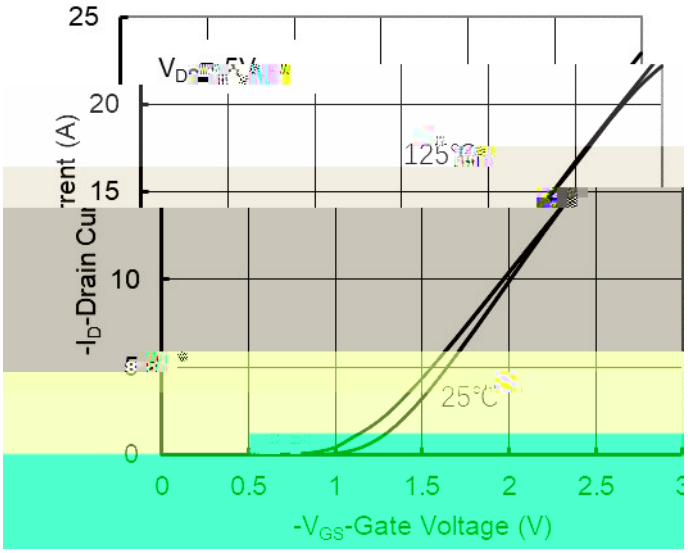
25
20
15
10
0
125°C
25°C
-I_D-Drain Current (A)
0
0.5
1
1.5
2
2.5
-V_{GS}-Gate Voltage (V)

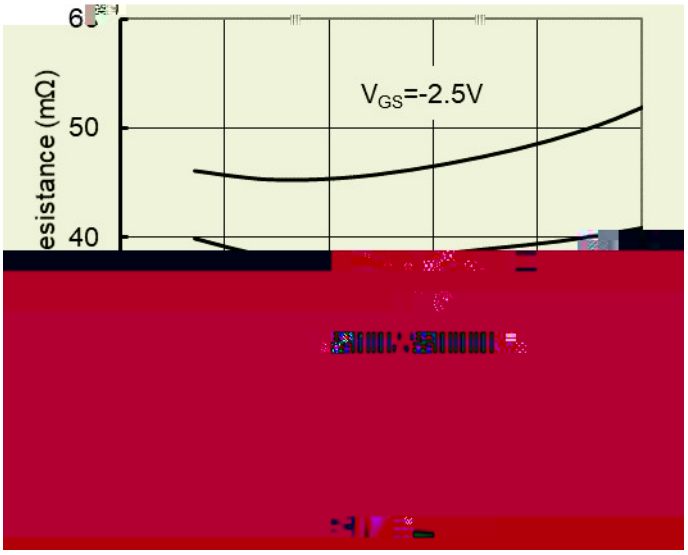
50
40
V_{GS}=-2.5V

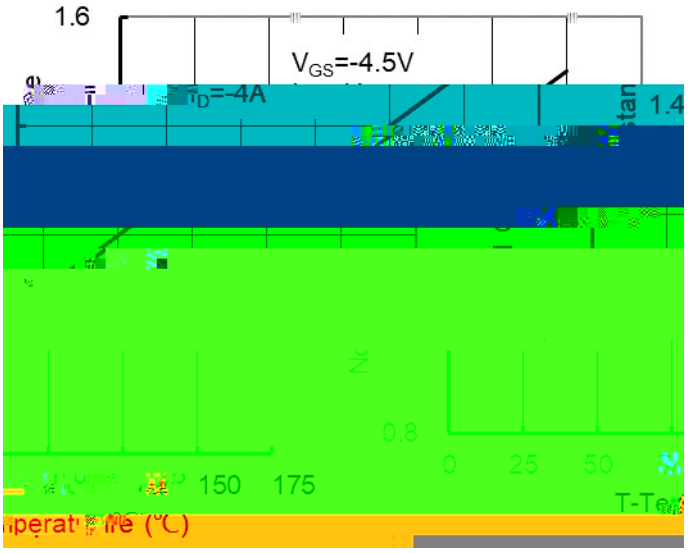
1.6
V_{GS}=-4.5V
1.4
0.8
150
175
0
25
50

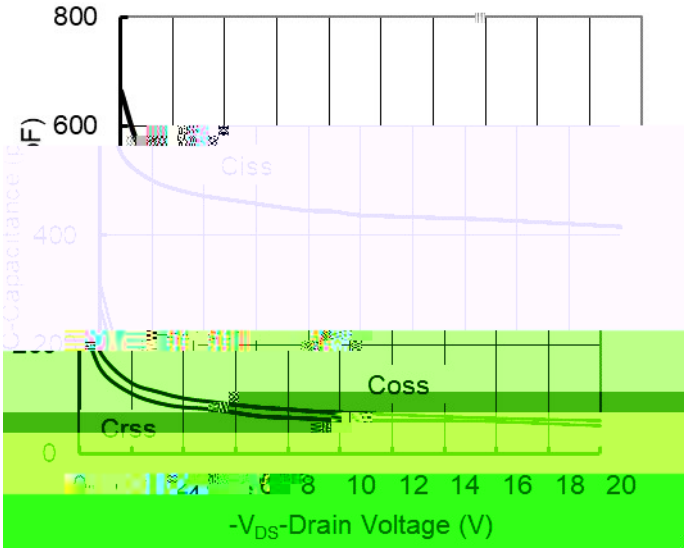
800
600
400
Ciss
Coss
Crss
0
8
10
12
14
16
18
20
-V_{DS}-Drain Voltage (V)

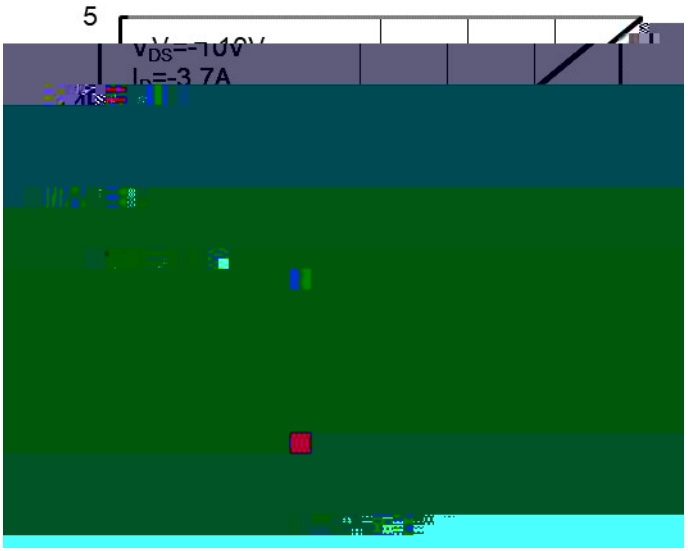
5

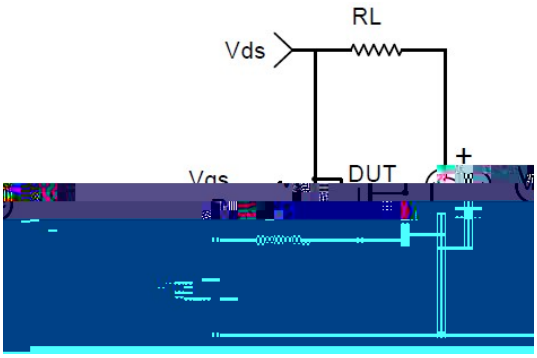
RL
Vds
DUT
+

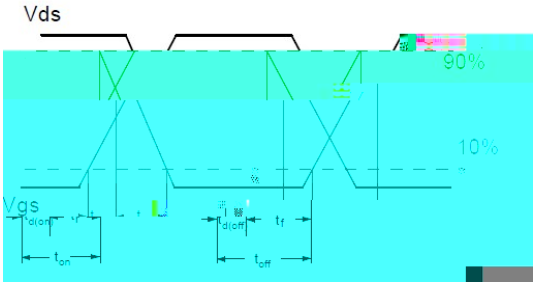
Vds
90%
10%
Vgs
td(on)
td(off)
tf
ton
toff

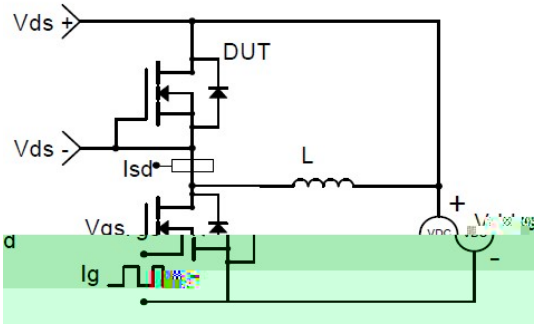
Vds +
DUT
Vds -
Isd
L
+
Vgs
Ig
-

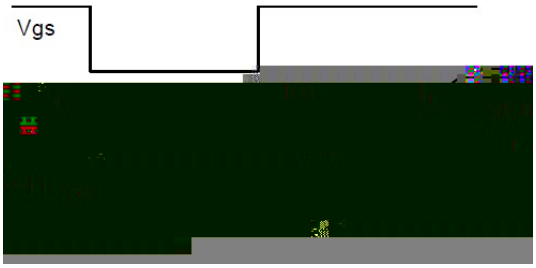
Vgs

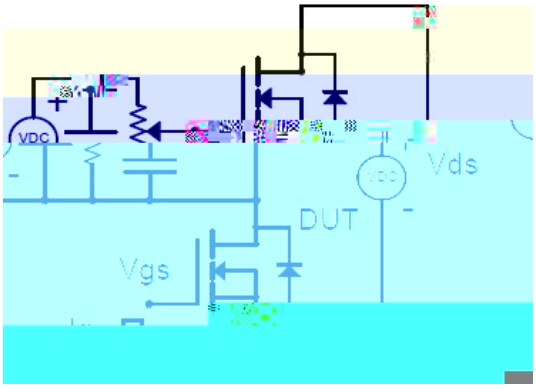
VDC
+
-
Vds
DUT
Vgs

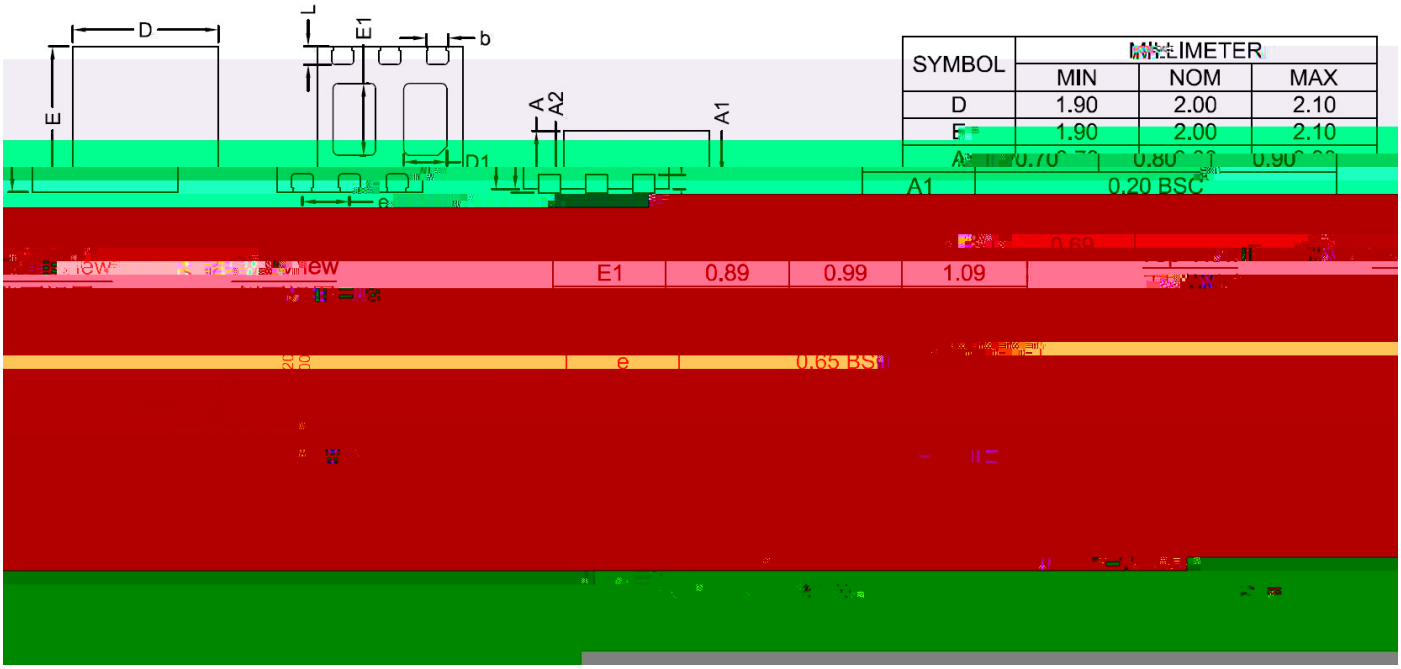

SYMBOL	MILLIMETER		
	MIN	NOM	MAX
D	1.90	2.00	2.10
E	1.90	2.00	2.10
A	0.70	0.80	0.90
A1	0.20 BSC		
A2	0.69		
E1	0.89	0.99	1.09
e	0.65 BSC		